DUKGUIDE

table.se
Uthyrning & Arrangemang 08-50 000 450

RUNDA BORD Ø 153 cm

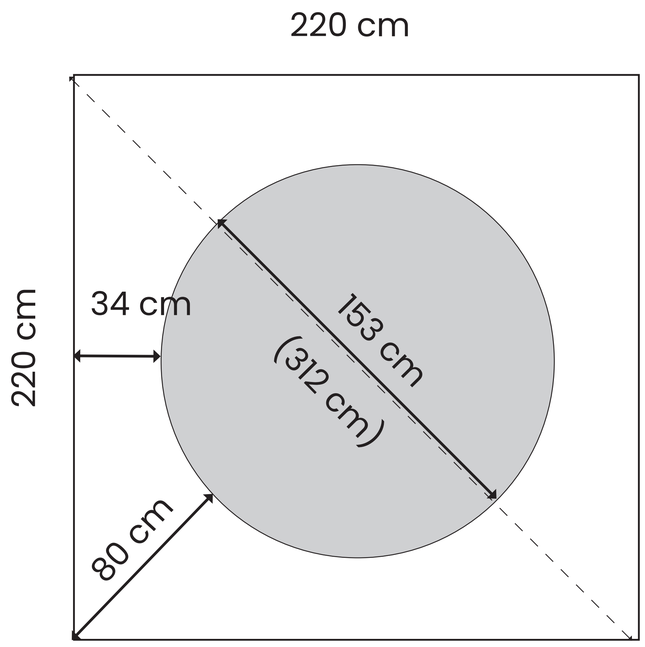

Bord Ø 153 cm H 74 cm
Duk 220 x 220 cm
Överskott 6 cm i varje hörn

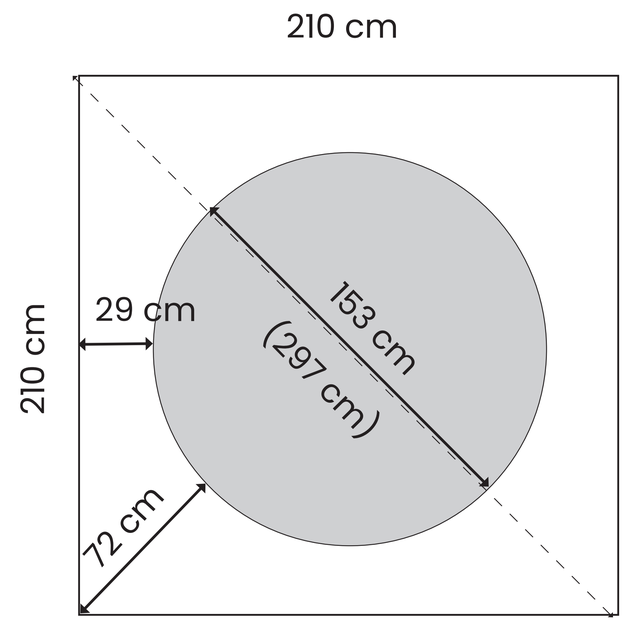

Bord Ø 153 cm H 74 cm
Duk 210 x 210 cm
Underskott 2 cm i varje hörn

RUNDA BORD Ø 180 cm

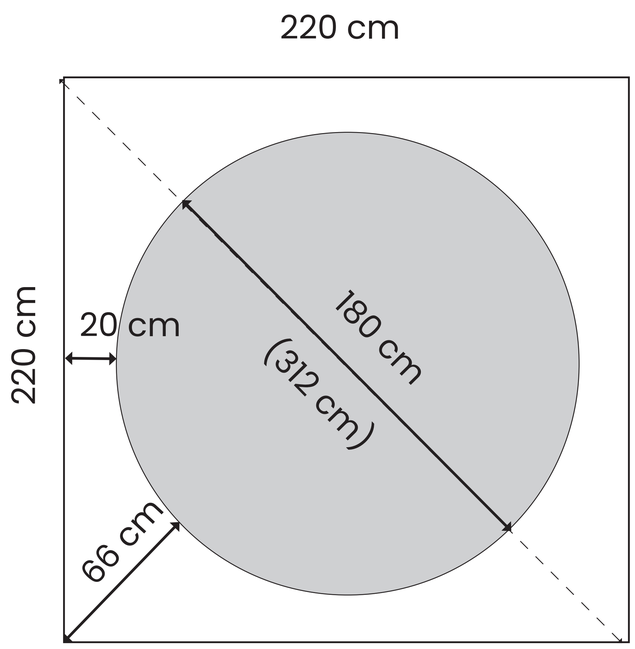

Bord Ø 180 cm H 74 cm
Duk 220 x 220 cm
Underskott 8 cm i varje hörn

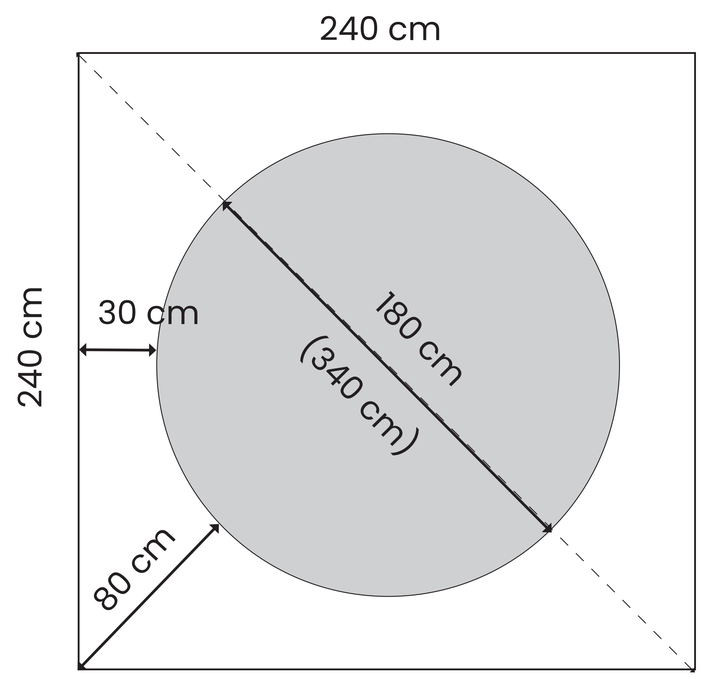

Bord Ø 180 cm H 74 cm
Duk 240 x 240 cm
Överskott 6 cm i varje hörn

RUNDA BORD Ø 120 cm

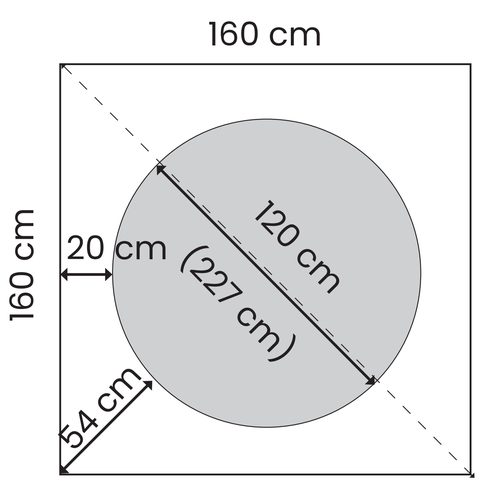

Bord Ø 120 cm H 74 cm
Duk 160 x 160 cm
Underskott 20 cm i varje hörn

STÅBORD Ø 70 cm

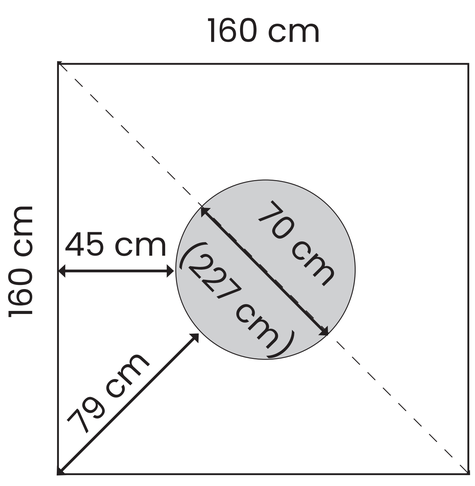

Bord Ø 70 cm H 110 cm
Duk 160 x 160 cm
Underskott 31 cm i varje hörn

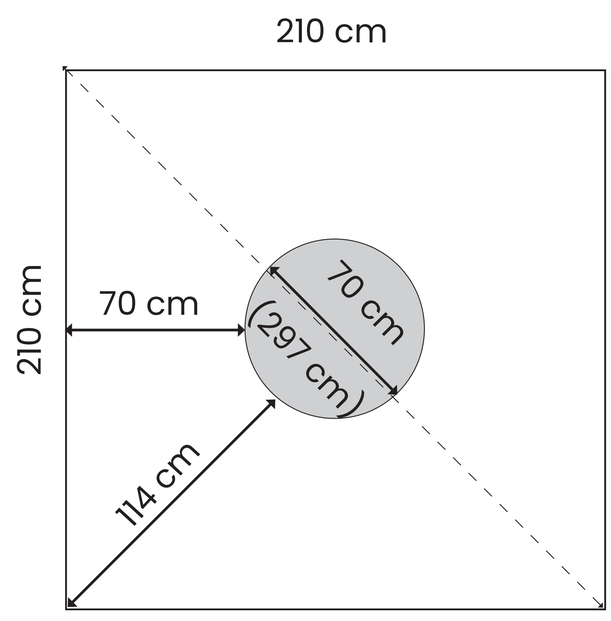

Bord Ø 70 cm H 110 cm
Duk 210 x 210 cm
Överkott 4 cm i varje hörn

DUKGUIDE REKTANGULÄRA BORD

BORD FÖR 4 PERS MED TRADITIONELL DUKLÄNGD

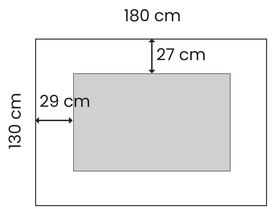

Bord 122 x 76 cm H 74 cm
Duk 180 x 130 cm

BORD FÖR 6 PERS MED TRADITIONELL DUKLÄNGD

Bord 183 x 76 cm H 74 cm
Duk 240 x 130 cm

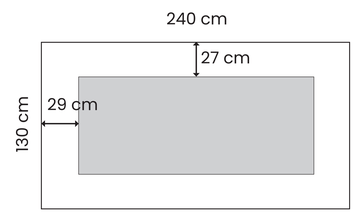

LÅNGBORD 4 PERS/ BORD 76 CM DJUP MED DUK HELA VÄGEN NER TILL GOLVET

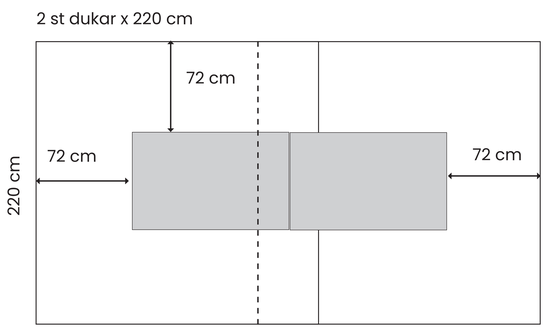

Bord 122 x 76 cm H 74 cm
Duk 220 x 220 cm
Överlappning 50 cm

LÅNGBORD 6 PERS/ BORD 76 CM DJUP MED DUK HELA VÄGEN NER TILL GOLVET

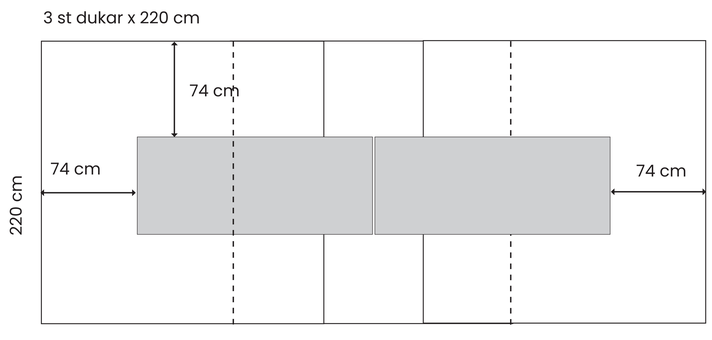

Bord 183 x 76 cm H 74 cm
Duk 220 x 220 cm
Överlappning 73 cm

table.se
Uthyrning & Arrangemang 08-50 000 450

LÅNGBORD 6 PERS/ BORD 90 CM DJUP MED DUK HELA VÄGEN NER TILL GOLVET

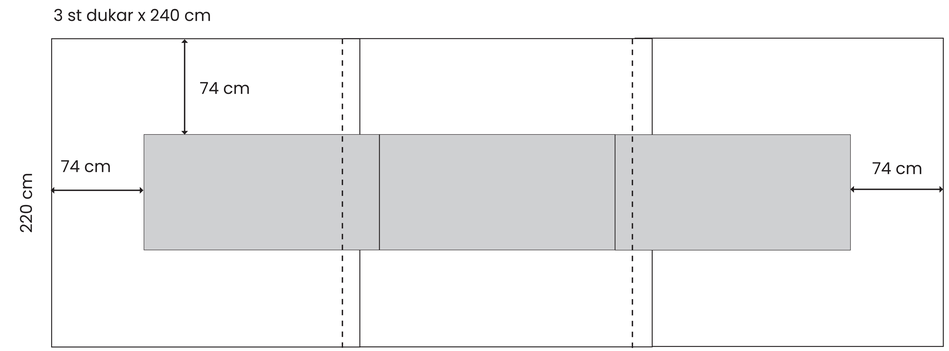

Bord 183 x 90 cm H 74 cm
Duk 240 x 240 cm
Överlappning 12 cm